Frigorífico

Manual do utilizador

RH56J69*

SEP Aparelho não encastrável



Índice

Informações de segurança **3**

Símbolos de segurança importantes 4
Sinais de aviso importantes relativamente ao transporte e localização 5
Sinais de aviso importantes relativamente à instalação 6
Sinais de atenção relativamente à instalação 8
Sinais de aviso importantes relativamente à utilização 9
Sinais de atenção relativamente à utilização 12
Sinais de atenção relativamente à limpeza e manutenção 13
Sinais de aviso importantes relativamente à eliminação 14
Sugestões adicionais para uma utilização adequada 15

Preparação **18**

Preparar a instalação do frigorífico 18
Ferramentas necessárias 20
Remover as portas do frigorífico 20
Voltar a colocar as portas do frigorífico 25
Nivelar o frigorífico 28
Verificar o tubo do dispensador de água (opcional) 31
Utilizar o módulo de produção de gelo 31
Instalação do tubo do dispensador de água (para modelo externo) 34

Funcionamento **38**

Definições iniciais 38
Controlo da temperatura 40
Utilizar o dispensador de água fria e gelo 41
Componentes e funcionalidades 42
Remoção dos acessórios do congelador 44
Remoção dos acessórios do frigorífico 46
Limpar o frigorífico 47
Substituir a luz interior 47
Mudar o filtro de água 47

Resolução de problemas **50**

DA68-03176F (PT)-00.indd 2 2015. 1. 16. 11:24

Informações de segurança

- Antes de utilizar o aparelho, leia atentamente este manual e guarde-o num local seguro perto do aparelho para consultas futuras.
- Utilize este aparelho apenas para o fim a que se destina e de acordo com este manual de instruções. Este aparelho não deve ser utilizado por pessoas (incluindo crianças) com capacidades físicas, sensoriais ou mentais reduzidas, ou falta de experiência e conhecimentos, excepto se forem supervisionadas ou lhes tiverem sido dadas instruções sobre a utilização do aparelho por uma pessoa responsável pela sua segurança.
- Este aparelho pode ser utilizado por crianças com idade igual ou superior a 8 anos e por pessoas com capacidades físicas, sensoriais ou mentais reduzidas, ou com falta de experiência e conhecimentos, desde que sejam vigiadas ou tenham recebido instruções sobre a utilização segura do aparelho e tenham consciência dos riscos envolvidos.
  As crianças não devem brincar com o aparelho. A limpeza e a manutenção do aparelho não devem ser realizadas por crianças sem vigilância.
- Os avisos e instruções de segurança importantes deste manual não abordam todas as condições e situações que poderão ocorrer.
  É da sua responsabilidade ter bom senso, atenção e cuidado durante a instalação, manutenção e utilização do aparelho.
- Uma vez que as instruções de funcionamento que se seguem abrangem vários modelos, as características do seu frigorífico podem diferir ligeiramente das descritas neste manual, não sendo eventualmente aplicáveis todos os sinais de aviso. Caso tenha alguma dúvida ou problema, contacte o centro de assistência mais perto de si ou procure informações e peça ajuda online acedendo a www.samsung.com.

DA68-03176F (PT)-00.indd 3 2015. 1. 16. 11:24

Informações de segurança

Símbolos de segurança importantes

⚠ AVISO

Perigos ou práticas pouco seguras que podem resultar em **ferimentos graves ou morte.**

⚠ ATENÇÃO

Perigos ou práticas pouco seguras que podem resultar em **ferimentos ligeiros ou danos materiais.**

NOTA

- NÃO tente.
- NÃO desmonte.
- NÃO toque.
- Siga atentamente as instruções.
- Desligue a ficha da tomada.
- Certifique-se de que o aparelho está ligado à terra para evitar choques eléctricos.
- Contacte o centro de assistência para obter ajuda.

Estes sinais de aviso destinam-se a evitar ferimentos em qualquer pessoa. Respeite-os.
Depois de ler esta secção, guarde-a num local seguro para consulta futura.

Aviso CE

Determinou-se que este produto está em conformidade com a Directiva de Baixa Tensão (2006/95/CE), a Directiva de Compatibilidade Electromagnética (2004/108/CE), a Directiva RoHS (2011/65/UE), o Regulamento Delegado (UE) N.º 1060/2010 da Comissão e a Directiva de Concepção Ecológica (2009/125/CE) implementada pelo Regulamento (CE) N.º 643/2009 da União Europeia. (Apenas para produtos vendidos em países europeus.)

DA68-03176F (PT)-00.indd 4 2015. 1. 16. 11:24

Sinais de aviso importantes relativamente ao transporte e localização

⚠ AVISO

- Aquando do transporte e instalação do aparelho, deve garantir que nenhuma peça do circuito de refrigeração fica danificada.

- Se houver fugas de refrigerante na tubagem, este poderá entrar em combustão ou provocar danos nos olhos.
  Se detectar uma fuga, evite as chamas abertas ou potenciais fontes de ignição e areje a divisão em que o aparelho se encontra durante vários minutos.
- Para evitar a formação de uma mistura inflamável de gás e ar na eventualidade de uma fuga no circuito de refrigeração, o tamanho da divisão onde o aparelho poderá ser instalado depende da quantidade de refrigerante utilizado.
- Nunca ligue um aparelho que aparente estar danificado.
  Em caso de dúvida, consulte o seu concessionário.
  A divisão onde o frigorífico ficar tem de ter 1 m^3 por cada 8 g de refrigerante R-600a no interior do aparelho.
  A quantidade de refrigerante neste aparelho vem indicada na placa de identificação que se encontra no interior do mesmo.

DA68-03176F (PT)-00.indd 5 2015. 1. 16. 11:24

Informações de segurança

Sinais de aviso importantes relativamente à instalação

⚠ AVISO

- Não instale o frigorífico num local húmido ou num local onde possa ficar em contacto com água.
- A deterioração do isolamento dos componentes eléctricos pode provocar choques eléctricos ou incêndios.
- Não coloque este frigorífico num local com exposição solar directa ou próximo de fogões, aquecedores ou outros aparelhos que emanem calor.
- Não ligue vários aparelhos à mesma extensão eléctrica.
  O frigorífico deve ser sempre ligado à sua própria tomada eléctrica, devendo esta ter uma tensão nominal igual à indicada na placa sinalética.
- Deste modo, obtém-se o melhor desempenho possível e também se evita a sobrecarga dos circuitos eléctricos domésticos, o que pode provocar um incêndio resultante de cabos sobreaquecidos.
- Se a tomada estiver solta, não introduza a ficha.
- Existe um risco de choque eléctrico ou incêndio.
- Não utilize um cabo que apresente fissuras ou desgaste na sua extensão ou em qualquer uma das extremidades.
- Não dobre excessivamente o cabo de alimentação nem coloque objectos pesados sobre o mesmo.
- Não utilize aerossóis perto do frigorífico.
- Os aerossóis utilizados perto do frigorífico podem causar uma explosão ou um incêndio.

DA68-03176F (PT)-00.indd 6 2015. 1. 16. 11:24

- Antes de ser utilizado, este frigorífico deve ser instalado e localizado correctamente, de acordo com as instruções do manual.
- Ligue a ficha na posição correcta com o cabo pendurado.
- Se ligar a ficha ao contrário, o cabo pode ficar cortado e provocar um incêndio ou choque eléctrico.
- Certifique-se de que a ficha não é esmagada nem danificada pela parte de trás do frigorífico.
- Se deslocar o frigorífico, tenha cuidado para não passar por cima do cabo de alimentação nem o danificar.
- Tal pode provocar um incêndio.
- O aparelho tem de ser posicionado de forma a que seja possível aceder à ficha após a instalação.

- O frigorífico tem de ter ligação à terra.
- Tem de efectuar a ligação à terra do frigorífico de modo a evitar fugas de corrente ou choques eléctricos provocados pela fuga de corrente do frigorífico.
- Nunca utilize canos de gás, fios de telefone nem outros potenciais pára-raios para a ligação à terra.
- A utilização inadequada da ficha de ligação à terra pode resultar em choques eléctricos.

- Se o cabo de alimentação estiver danificado, solicite a sua substituição imediata ao fabricante ou ao respectivo representante da assistência.
- O fusível existente no frigorífico tem de ser substituído por um técnico qualificado ou pela empresa de assistência.
- Caso contrário, pode resultar em choques eléctricos ou ferimentos.

DA68-03176F (PT)-00.indd 7 2015. 1. 16. 11:24

Informações de segurança

Sinais de atenção relativamente à instalação

⚠ ATENÇÃO

- Mantenha a abertura de ventilação do aparelho e o espaço em redor do mesmo desobstruídos.

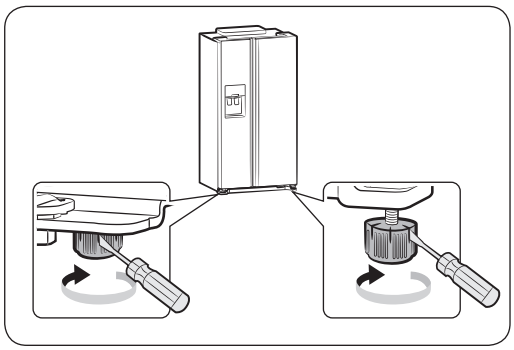

- Não utilize o aparelho no espaço de 2 horas após a instalação.
- Ao instalar o frigorífico, certifique-se de que ambos os pés tocam no chão para assegurar uma instalação segura. Os pés encontram-se na parte de baixo do aparelho, ligeiramente atrás de cada porta. Introduza uma chave de fendas e rode-a na direcção da seta até o frigorífico estar nivelado.
- Mantenha sempre uma carga equilibrada em ambas as portas.
- Uma sobrecarga em qualquer uma das portas pode fazer com que o frigorífico caia e provoque ferimentos.

DA68-03176F (PT)-00.indd 8 2015. 1. 16. 11:24

Sinais de aviso importantes relativamente à utilização

⚠ AVISO

- Não introduza a ficha na tomada com as mãos molhadas.
- Não coloque objectos sobre o aparelho.
- Ao abrir ou fechar a porta, os objectos podem cair e provocar ferimentos e/ou danos materiais.
- Não coloque recipientes com água em cima do frigorífico.
- Se se entornarem, podem provocar um incêndio ou choque eléctrico.
- Não deixe que as crianças se pendurem na porta.
- Caso contrário, poderão sofrer ferimentos graves.
- Não deixe as portas do frigorífico abertas se estiver longe do mesmo e não permita que crianças entrem para dentro do frigorífico.
- Existe o risco de ficarem presas e sofrerem ferimentos graves devido à baixa temperatura.
- Nunca coloque os dedos nem outros objectos no orifício do dispensador.
- Se o fizer, pode provocar ferimentos ou danos materiais.
- Não guarde no frigorífico substâncias voláteis ou inflamáveis, como benzeno, diluente, álcool, éter ou gás de petróleo liquefeito (GPL).
- O armazenamento deste tipo de produtos pode provocar explosões.

DA68-03176F (PT)-00.indd 9 2015. 1. 16. 11:24

Informações de segurança

- Não guarde no frigorífico produtos farmacêuticos, materiais científicos ou outros produtos sensíveis a baixas temperaturas.
- Não guarde no frigorífico produtos que requeiram um controlo de temperatura rigoroso.
- Não coloque nem utilize aparelhos eléctricos dentro do frigorífico, a menos que sejam de um tipo recomendado pelo fabricante.
- Não utilize um secador de cabelo para secar o interior do frigorífico. Não coloque velas acesas no interior do frigorífico para remover maus cheiros.
- Tal pode resultar num choque eléctrico ou num incêndio.
- Não toque nas paredes interiores do congelador nem nos produtos guardados no mesmo com as mãos molhadas.
- Pode ficar com frieiras.
- Não utilize dispositivos mecânicos ou quaisquer outros meios para acelerar o processo de descongelação que não sejam os recomendados pelo fabricante.
- Não danifique o circuito de refrigeração.

- Este produto destina-se apenas ao armazenamento de alimentos num ambiente doméstico.
- As garrafas devem ser guardadas compactamente, de modo a não caírem.
- Se detectar uma fuga de gás, evite as chamas abertas ou potenciais fontes de ignição e areje a divisão em que o aparelho se encontra durante vários minutos.
- Utilize apenas lâmpadas LED fornecidas pelo fabricante ou pelo representante da assistência.
- Sempre que uma criança utilizar o frigorífico deve ser supervisionada, garantindo que não faz do aparelho um brinquedo nem sobe para cima do mesmo.

DA68-03176F (PT)-00.indd 10 2015. 1. 16. 11:24

• Não desmonte nem repare o frigorífico sem assistência.
- Corre o risco de provocar um incêndio, uma avaria e/ou ferimentos. Em caso de avaria, contacte o seu representante da assistência.

• Se o aparelho fizer ruídos estranhos, começar a deitar fumo ou se sentir um cheiro a queimado, desligue a ficha de alimentação imediatamente e contacte o centro de assistência mais próximo.
- Se não o fizer, poderá provocar choques eléctricos ou um incêndio.

Mantenha a abertura de ventilação do aparelho e o espaço em redor do mesmo desobstruídos.

• Se se deparar com alguma dificuldade no processo de substituição da lâmpada, contacte o representante da assistência.
• Se o aparelho estiver equipado com uma lâmpada LED, não desmonte a tampa da lâmpada nem a lâmpada LED.
- Contacte os técnicos de assistência para o efeito.
• Se entrar água ou pó para o frigorífico, desligue a ficha de alimentação e contacte o centro de assistência da Samsung Electronics.
- Existe o risco de incêndio.

DA68-03176F (PT)-00.indd 11 2015. 1. 16. 11:24

Informações de segurança

Sinais de atenção relativamente à utilização

⚠ ATENÇÃO

- Para conseguir um melhor desempenho do aparelho:

- Não coloque os alimentos muito perto das aberturas de ventilação, na parte de trás do aparelho, dado que podem obstruir a circulação de ar no compartimento do frigorífico.
- Acondicione muito bem os alimentos, embrulhando-os ou colocando-os em recipientes hermeticamente fechados antes de os colocar no frigorífico.

• Não coloque bebidas gaseificadas no compartimento do congelador. Não coloque garrafas ou recipientes de vidro no congelador.

- Quando o conteúdo congela, o vidro pode partir-se e provocar ferimentos e danos materiais.

• Não altere a funcionalidade ou características do frigorífico.

- As alterações podem resultar em ferimentos e/ou danos materiais. Quaisquer alterações efectuadas por terceiros a este produto final não serão cobertas pelo serviço de garantia da Samsung. Da mesma forma, a Samsung não será responsável por problemas de segurança e danos resultantes de alterações feitas por terceiros.

• Não bloqueie as saídas de ar.

- Se as saídas de ar estiverem bloqueadas (especialmente se for com um saco de plástico), o frigorífico pode refrigerar em excesso. Se este período de refrigeração for prolongado, o filtro de água pode romper e provocar uma fuga de água.
- Não coloque alimentos que pretende congelar ao lado de alimentos já congelados.

• Respeite os tempos máximos de conservação e os prazos de validade dos alimentos congelados.

• Encha o depósito de água, o compartimento para gelo e as cuvetes apenas com água potável.

• Utilize apenas o módulo de produção de gelo fornecido com o frigorífico.

DA68-03176F (PT)-00.indd 12 2015. 1. 16. 11:24

- O sistema de abastecimento de água deste frigorífico deve ser instalado/ligado apenas por um técnico qualificado e ligado apenas a uma fonte de água potável.
- Para que o módulo de produção de gelo funcione correctamente, é necessária uma pressão de água de 138 ~ 862 kPa (19.9 ~ 125.1 psi).

Sinais de atenção relativamente à limpeza e manutenção

⚠ ATENÇÃO

- Não pulverize água directamente sobre o interior ou exterior do frigorífico.
- Existe o risco de incêndio ou de choque eléctrico.
- Não pulverize gás inflamável perto do frigorífico.
- Existe o risco de explosão ou incêndio.
- Não pulverize produtos de limpeza directamente sobre o visor.
- As letras impressas no visor podem desaparecer.
- Remova quaisquer substâncias estranhas ou pó dos pinos da ficha. No entanto, não utilize um pano molhado ou húmido para limpar a ficha e remover quaisquer substâncias estranhas ou pó dos pinos da ficha.
- Caso contrário, existe o risco de incêndio ou de choque eléctrico.
- Nunca coloque os dedos ou outros objectos no orifício dispensador ou calha para gelo.
- Tal pode provocar ferimentos ou danos materiais.

- Desligue o frigorífico da tomada antes de o limpar ou efectuar qualquer manutenção.

DA68-03176F (PT)-00.indd 13 2015. 1. 16. 11:24

Informações de segurança

Sinais de aviso importantes relativamente à eliminação

⚠ AVISO

- Antes de proceder à eliminação do aparelho, certifique-se de que nenhum dos tubos na parte posterior está danificado.
- O gás R-600a ou R-134a é utilizado como refrigerante.
  Verifique a etiqueta do compressor na parte posterior do aparelho ou a etiqueta de classificação no interior do frigorífico para saber qual o refrigerante utilizado no seu frigorífico.
  Se este produto contiver gás inflamável (refrigerante R-600a), contacte as autoridades locais para saber como eliminar este produto em segurança. O ciclopentano é utilizado como gás de expansão isolador. Os gases do material de isolamento requerem um procedimento de eliminação especial. Contacte as autoridades locais para saber como eliminar este produto da forma mais segura para o ambiente.
  Antes de proceder à eliminação do aparelho, certifique-se de que nenhum dos tubos na parte posterior está danificado.
  Os tubos devem ser partidos num espaço aberto.
- Se o aparelho contiver refrigerante isobutano (R600a), um gás natural de elevada compatibilidade em termos ambientais (contudo, combustível),
  Aquando do transporte e instalação do aparelho, deve garantir que nenhuma peça do circuito de refrigeração fica danificada.
- Ao eliminar este aparelho ou outros frigoríficos, retire a porta/as vedações da porta e o fecho de segurança para que crianças pequenas ou animais não corram o risco de ficar presos no interior.
  Deixe as prateleiras no lugar para que as crianças não possam subir facilmente dentro do aparelho.
  As crianças devem ser vigiadas para garantir que não brincam com o aparelho antigo.
- Elimine o material de embalagem deste produto de uma forma não prejudicial para o ambiente.

DA68-03176F (PT)-00.indd 14 2015. 1. 16. 11:24

Sugestões adicionais para uma utilização adequada

NOTA

- Em caso de falha de energia, contacte a repartição local da sua companhia de electricidade e pergunte quanto tempo irá durar.
- A maioria das falhas de energia que é resolvida no espaço de uma ou duas horas não afectará as temperaturas do frigorífico.
  No entanto, deve abrir a porta o menos possível enquanto a energia não voltar.
- Caso a falha de energia se prolongue por mais de 2 horas, retire todo o gelo do depósito de gelo.
- Caso a falha de energia se prolongue por mais de 24 horas, retire todos os alimentos congelados.
- Se forem fornecidas chaves com o frigorífico, estas devem ser mantidas fora do alcance das crianças e longe do aparelho.
- O aparelho pode não funcionar de forma consistente (a temperatura pode ficar demasiado alta dentro do frigorífico) se, durante um longo período de tempo, o mesmo for mantido abaixo da temperatura mínima para a qual foi concebido.
- Não guarde no aparelho alimentos que se estraguem facilmente a baixas temperaturas, como bananas e melões.
- Este aparelho é "frost free", o que significa que não há necessidade de o descongelar manualmente, uma vez que tal é feito de forma automática.
- O aumento de temperatura durante a descongelação pode estar em conformidade com o disposto na norma ISO.
  Mas se pretender evitar um aumento excessivo da temperatura dos alimentos congelados durante a descongelação do aparelho, embrulhe-os em várias camadas de papel de jornal.
- Qualquer aumento da temperatura dos alimentos congelados durante a descongelação pode reduzir o respectivo tempo de conservação.

DA68-03176F (PT)-00.indd 15 2015. 1. 16. 11:24

Informações de segurança

- A temperatura da secção (secções) de duas estrelas ou do compartimento (compartimentos) que têm o símbolo de duas estrelas (**) é ligeiramente mais elevada do que em outros compartimentos do congelador.
  A localização da secção (secções) de duas estrelas ou compartimento (compartimentos) pode (podem) variar consoante os produtos, por isso, consulte as instruções e/ou as condições em que são entregues.

Sugestões de poupança de energia

- Instale o aparelho num local fresco e seco com ventilação adequada. Certifique-se de que não fica exposto à incidência directa de raios solares e nunca o coloque perto de uma fonte directa de calor (radiador, por exemplo).
- Nunca bloqueie as aberturas de ventilação ou as grelhas do aparelho.
- Deixe arrefecer os alimentos quentes antes de os guardar no aparelho.
- Coloque os alimentos congelados no frigorífico para descongelarem. Deste modo, pode utilizar as baixas temperaturas dos produtos congelados para arrefecer outros alimentos no frigorífico.
- Não mantenha a porta do aparelho aberta durante muito tempo para colocar ou retirar alimentos. Quanto menos tempo a porta estiver aberta, menos gelo se acumulará no congelador.
- Limpe regularmente a parte de trás do frigorífico.
  O pó aumenta o consumo de energia.
- Não regule a temperatura para um nível mais baixo do que o necessário.
- Certifique-se de que a saída de ar do frigorífico é suficiente na base e na parte posterior do mesmo. Não tape as aberturas de ventilação de ar.
- Durante a instalação, deixe espaço de ambos os lados, bem como na parte detrás e por cima. Estas medidas irão ajudá-lo a reduzir o consumo de energia e a manter as suas contas de electricidade mais baixas.
- Para uma utilização mais eficiente da energia, mantenha todos os acessórios internos, tais como cestos, gavetas e prateleiras, na posição definida pelo fabricante.

DA68-03176F (PT)-00.indd 16 2015. 1. 16. 11:24

Este aparelho destina-se a ser utilizado numa residência e em aplicações semelhantes, tais como:

- cozinhas de funcionários em lojas, escritórios e outros ambientes de trabalho;
- quintas, e por clientes em hotéis, motéis e outros tipos de ambientes residenciais;
- ambientes tipo pousada;
- serviços de catering e outras aplicações semelhantes que não se destinem a retalho.

DA68-03176F (PT)-00.indd 17 2015. 1. 16. 11:24

Preparação

Preparar a instalação do frigorífico

Parabéns pela aquisição do seu frigorífico Samsung Side-By-Side (lado a lado).
Esperamos que aprecie as diversas eficiências e funcionalidades topo de gama que este novo aparelho oferece.

Seleccionar o melhor local para o frigorífico

- Seleccione um local de fácil acesso ao sistema de abastecimento de água.
- Escolha um local sem exposição directa à luz solar.
- Escolha um local com pavimento plano (ou tão plano quanto possível).
- Seleccione um local com espaço suficiente para permitir uma abertura fácil da porta do frigorífico.
- Espaço total necessário para utilização. Consulte o esquema e dimensões abaixo.
- Certifique-se de que é possível deslocar o aparelho livremente, caso seja necessário efectuar qualquer operação de manutenção ou assistência.

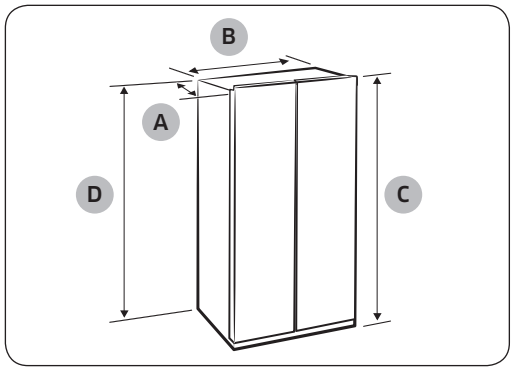

Profundidade “A”	708 mm
Largura “B”	912 mm
Altura “C”	1775 mm
Altura total “D”	1794 mm

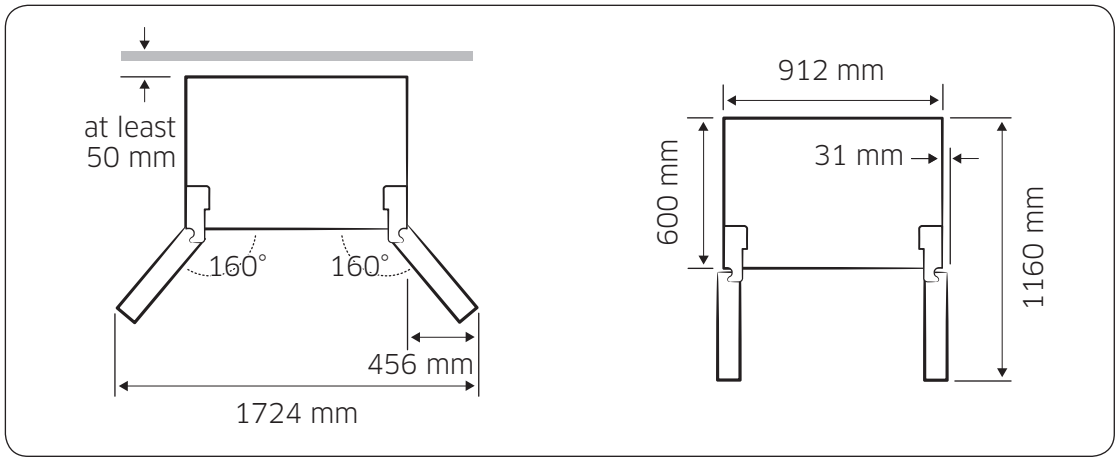

DA68-03176F (PT)-00.indd 18 2015. 1. 16. 11:24

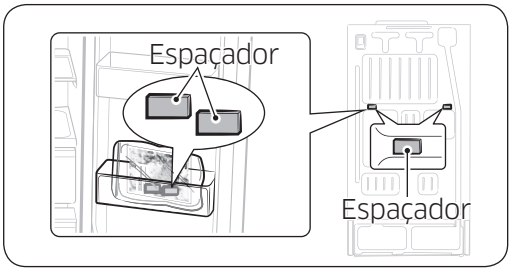

NOTA

Instalação do espaçador (bloco cinzento)
Para obter um melhor desempenho, fixe o espaçador na parte posterior da unidade no momento da instalação do frigorífico. Ao fazê-lo, melhora o desempenho do frigorífico.

Método de montagem

Retire o espaçador embalado do compartimento inferior da porta do frigorífico.
Verifique o local de montagem na parte posterior do frigorífico, conforme ilustrado na imagem.
Localize o local de montagem do espaçador e coloque-o na placa da parte posterior do frigorífico.

Deslocar o frigorífico

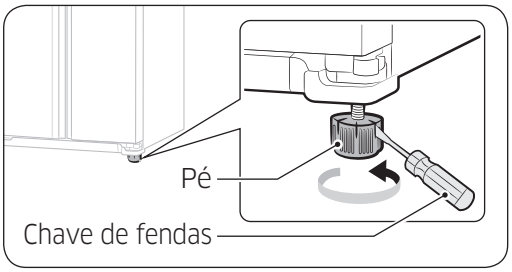

Para evitar danos no piso, certifique-se de que os pés ajustáveis da frente estão levantados (acima do chão).
Consulte a secção "Nivelar o frigorífico" no manual (na página 28).
Para proteger o acabamento do pavimento, coloque uma protecção, tal como uma embalagem de cartão, debaixo do frigorífico.

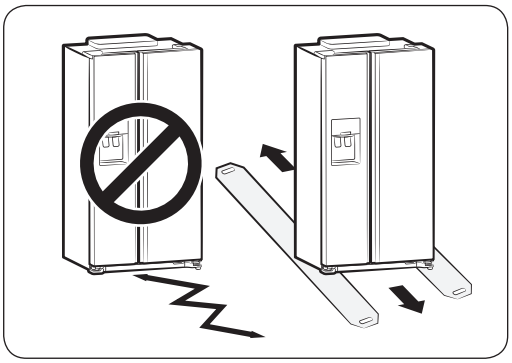

ATENÇÃO

Durante a instalação, manutenção ou limpeza atrás do frigorífico, afaste-o da parede em linha recta e, quando o trabalho estiver concluído, volte a colocá-lo na sua posição em linha recta.

DA68-03176F (PT)-00.indd 19 2015. 1. 16. 11:24

Preparação

Ferramentas necessárias

Ferramentas necessárias (não fornecidas)

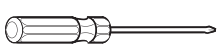

Chave Phillips (+)

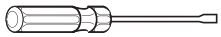

Chave de fendas (-)



Chave de caixa 10 mm



Alicate



Chave sextavada 5 mm

Remover as portas do frigorífico

Se o frigorífico não passar facilmente na porta de entrada, pode remover as portas do aparelho.

Remoção da cobertura do pé dianteiro

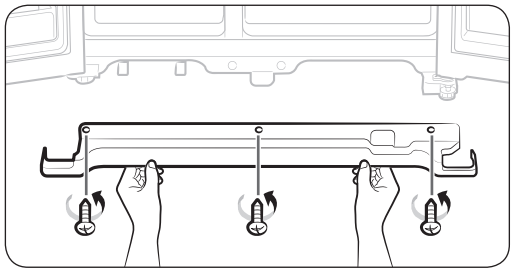

Primeiro, abra as portas do congelador e do frigorífico e, em seguida, retire a cobertura do pé dianteiro removendo os três parafusos no sentido contrário ao dos ponteiros do relógio.

DA68-03176F (PT)-00.indd 20 2015. 1. 16. 11:24

Separar o tubo de abastecimento de água do frigorífico

Se o frigorífico não passar facilmente na porta de entrada, pode remover as portas do aparelho.

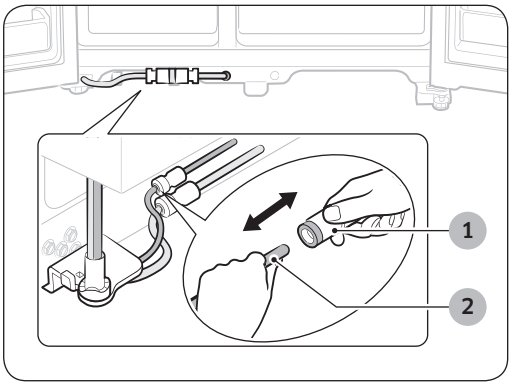

1. Remova o tubo de água apertando o acoplador (1) e afastando o tubo de água (2).

⚠ ATENÇÃO

Certifique-se de que o tubo de água tem a mesma cor.

DA68-03176F (PT)-00.indd 21 2015. 1. 16. 11:24

Preparação

Remoção da porta do congelador

Algumas notas prévias.

- Certifique-se que eleva a porta na vertical, de modo a não dobrar ou partir as dobradiças.
- Tenha cuidado para não trilhar os tubos da água e a cablagem na porta.
- Coloque as portas sobre uma superfície protegida para evitar arranhões ou danos.

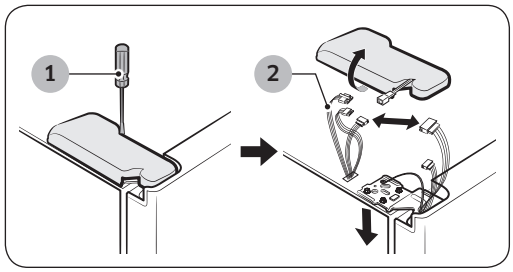

1. Com a porta do congelador fechada, retire a cobertura da dobradiça superior (1) utilizando uma chave de parafusos e, em seguida, desligue os fios, puxando-os cuidadosamente (2).

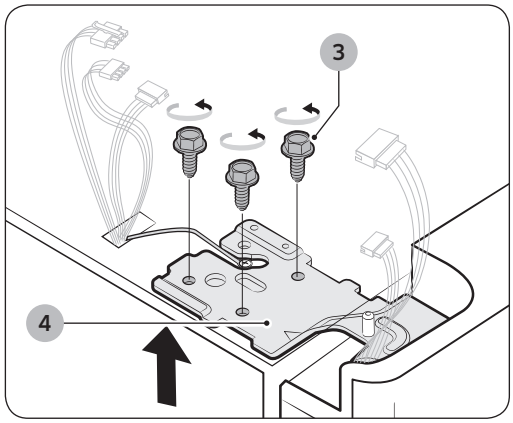

2. Retire os parafusos da dobradiça (3) rodando-os no sentido contrário ao dos ponteiros do relógio e retire a dobradiça superior (4). Tenha cuidado ao remover a porta para que esta não caia sobre si.

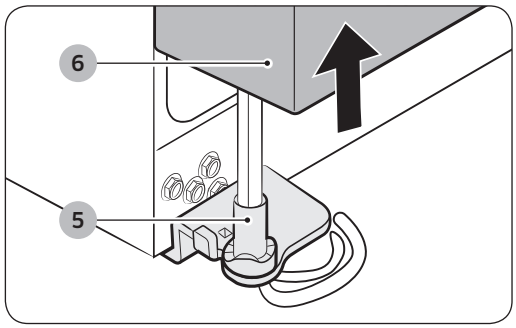

3. Em seguida, remova a porta da dobradiça inferior (5) levantando a porta cuidadosamente na vertical (6).

⚠ ATENÇÃO

Tenha cuidado para não trilhar os tubos da água e a cablagem na porta.

DA68-03176F (PT)-00.indd 22 2015. 1. 16. 11:24

Remoção da porta do frigorífico

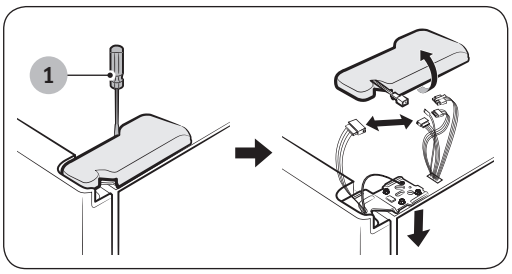

1. Com a porta fechada, retire a cobertura da dobradiça superior (1) utilizando uma chave de parafusos.

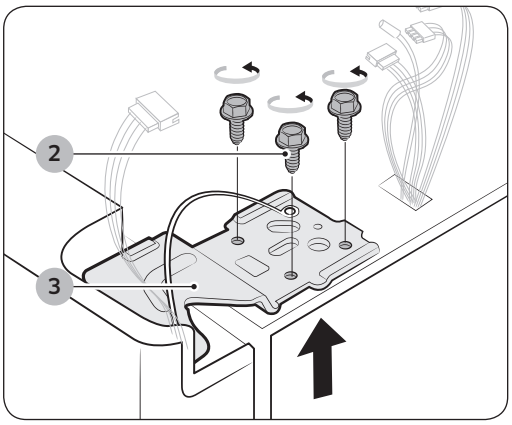

2. Retire os parafusos da dobradiça (2) rodando-os no sentido contrário ao dos ponteiros do relógio e retire a dobradiça superior (3).
Tenha cuidado ao remover a porta para que esta não caia sobre si

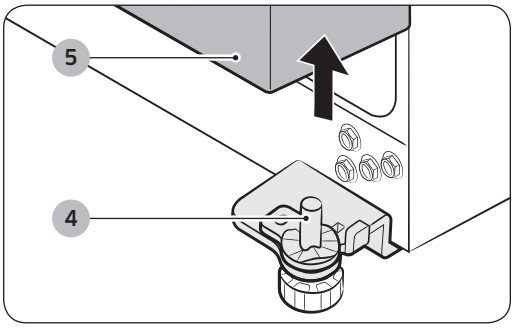

3. Remova a porta da dobradiça inferior (4) levantando a porta na vertical (5).

DA68-03176F (PT)-00.indd 23 2015. 1. 16. 11:24

Preparação

Desmontar a porta de vitrina do compartimento de frio

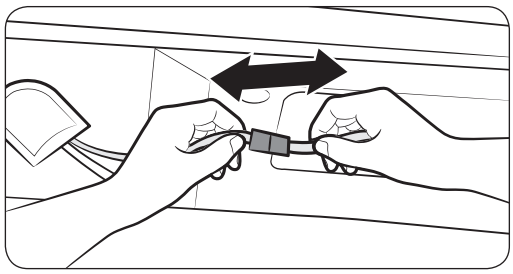

1. Desligue o conector da estrutura.

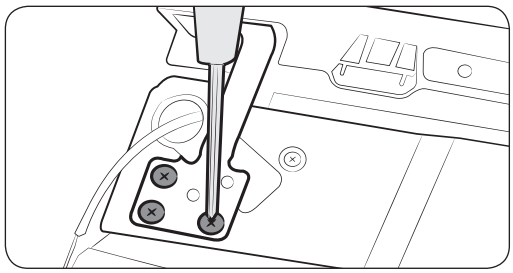

2. Desaperte os três parafusos de fixação existentes na dobradiça superior da porta de vitrina.

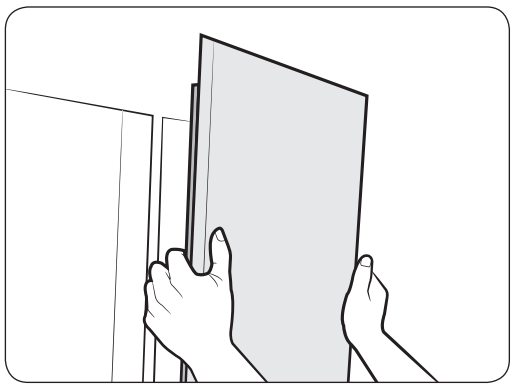

3. Remova a porta de vitrina

DA68-03176F (PT)-00.indd 24 2015. 1. 16. 11:24

Voltar a colocar as portas do frigorífico

Depois de ter colocado de forma segura o frigorífico no local pretendido, é altura de voltar a colocar as portas.

Reinstalação da porta do congelador

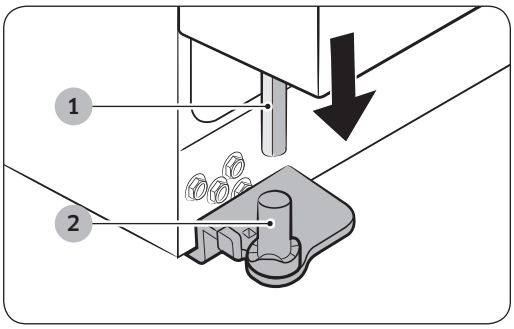

1. Reinstale a porta do congelador inserindo o tubo da água (1) no canto inferior da porta e, em seguida, no orifício na dobradiça inferior (2).
Puxe cuidadosamente o tubo da água para baixo, de modo a ficar disposto em linha recta, sem que fique dobrado ou preso.

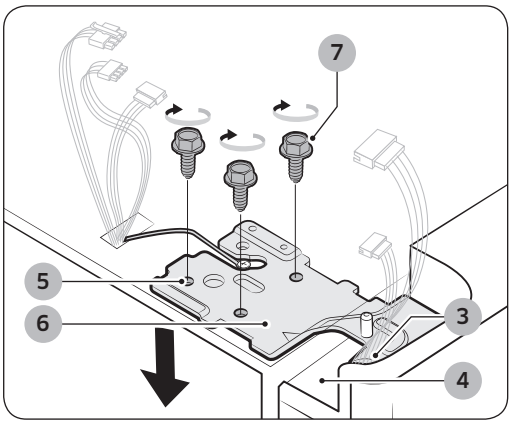

2. Introduza o veio da dobradiça superior (3) no orifício no canto da porta do congelador (4).
Certifique-se de que a dobradiça está nivelada entre o orifício da dobradiça superior (5) e o orifício da cavidade (6) e introduza novamente os parafusos da dobradiça (7) rodando-os no sentido dos ponteiros do relógio.
Volte a ligar os fios.

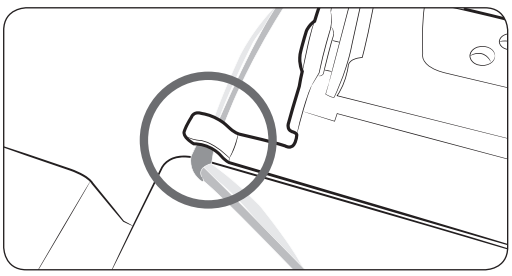

⚠ ATENÇÃO

Fixe o cabo no gancho articulado para evitar danificá-lo quando voltar a proceder à montagem.

DA68-03176F (PT)-00.indd 25 2015. 1. 16. 11:24

Preparação

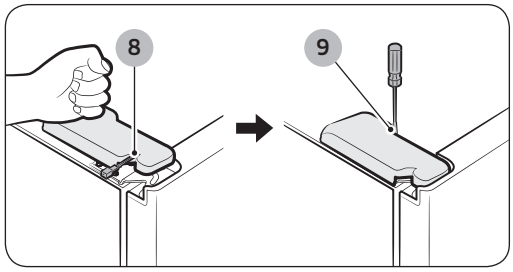

3. Coloque a parte dianteira da cobertura da dobradiça superior (8) na parte dianteira da dobradiça superior (9) e volte a fixá-la com o parafuso.

Reinstalação da porta do frigorífico

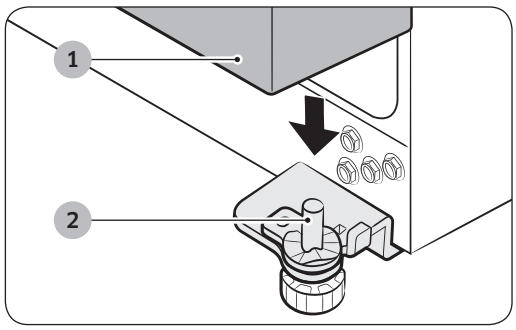

1. Alinhe o orifício no canto da porta do frigorífico (1) sobre a dobradiça inferior (2).

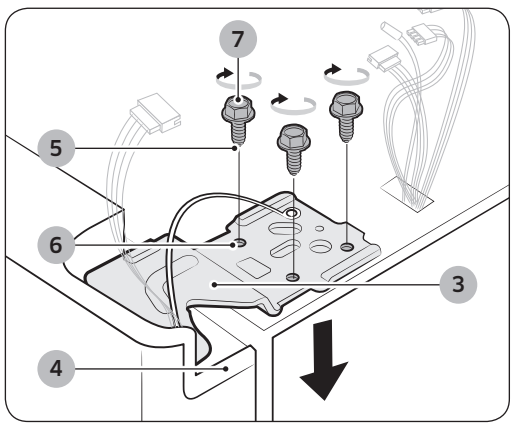

2. Introduza o veio da dobradiça superior (3) no orifício da dobradiça (4). Certifique-se que a dobradiça se encontra nivelada entre o orifício da dobradiça superior (5) e o orifício na parte superior da estrutura (6). Em seguida, introduza novamente os parafusos da dobradiça (7) rodando-os no sentido dos ponteiros do relógio.

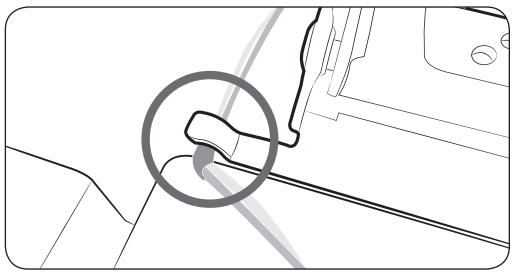

⚠ ATENÇÃO

Fixe o cabo no gancho articulado para evitar danificá-lo quando voltar a proceder à montagem.

DA68-03176F (PT)-00.indd 26 2015. 1. 16. 11:24

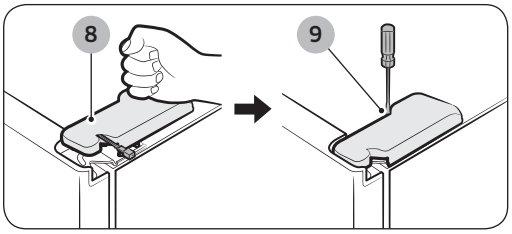

3. Coloque a parte dianteira da cobertura da dobradiça superior (8) na parte dianteira da dobradiça superior (9) e volte a fixá-la com o parafuso.

Ligar novamente o tubo de abastecimento de água

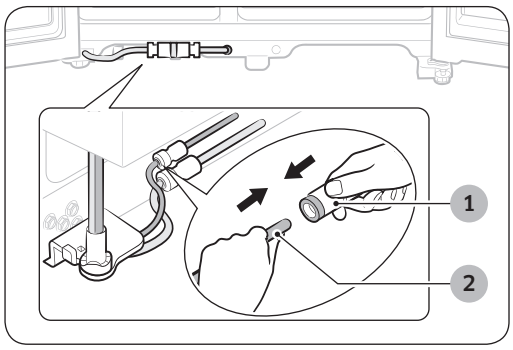

1. Insira o tubo da água (2) no acoplador (1).

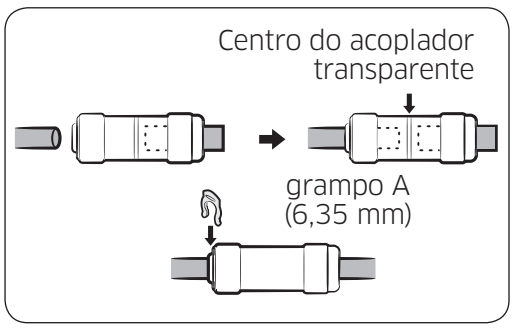

2. O tubo da água deve ser totalmente introduzido no centro do acoplador transparente para evitar uma fuga de água no dispensador.

3. Introduza os dois grampos no encaixe e verifique se ambos estão a segurar firmemente o tubo.

NOTA

Não corte o tubo da água.
Separe-o cuidadosamente do acoplador.

DA68-03176F (PT)-00.indd 27 2015. 1. 16. 11:24

Preparação

Reinstalação da cobertura do pé dianteiro

NOTA

Antes de instalar a cobertura, verifique o conector da água quanto a fugas.
Volte a colocar a cobertura do pé dianteiro rodando os três parafusos no sentido dos ponteiros do relógio, conforme apresentado na figura.

Nivelar o frigorífico

Depois de colocar novamente as portas no frigorífico, certifique-se de que este se encontra nivelado para que possa efectuar os últimos ajustes. Se o frigorífico não se encontrar nivelado, as portas não ficarão à mesma altura.

NOTA

A parte dianteira do frigorífico também é ajustável.

Se a porta do congelador estiver mais baixa do que o frigorífico

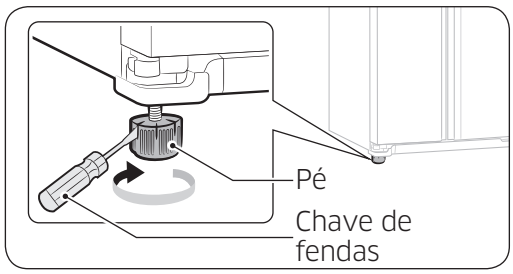

Introduza uma chave de parafusos plana num dos entalhes do pé e rode-a no sentido dos ponteiros do relógio ou no sentido contrário para nivelar o frigorífico.

Se a porta do congelador estiver mais alta do que o frigorífico

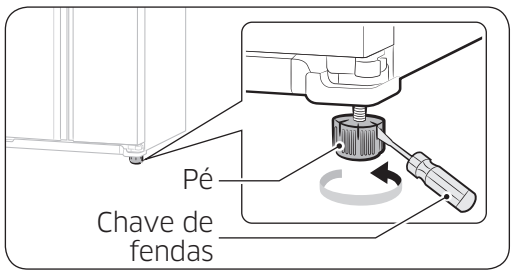

Introduza uma chave de parafusos plana num dos entalhes do pé e rode-a no sentido dos ponteiros do relógio ou no sentido contrário para nivelar o frigorífico.

NOTA

Consulte a secção seguinte para conhecer a melhor forma de efectuar pequenos ajustes às portas.

DA68-03176F (PT)-00.indd 28 2015. 1. 16. 11:24

Como ajustar a altura das portas

Se uma porta estiver mais baixa do que a outra:

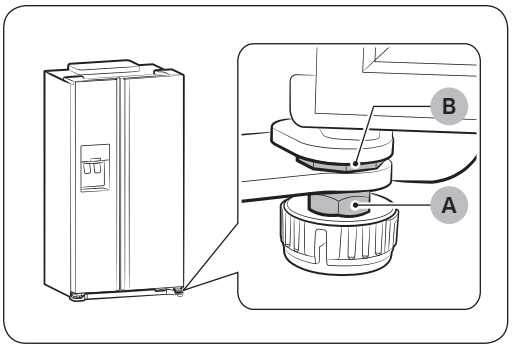

- Pode nivelar a altura da porta do frigorífico através das porcas de ajuste existentes na parte de baixo de cada porta.
- Se a porta ficar muito alta, esta pode interferir com a protecção da dobradiça aquando da abertura ou do fecho da porta.

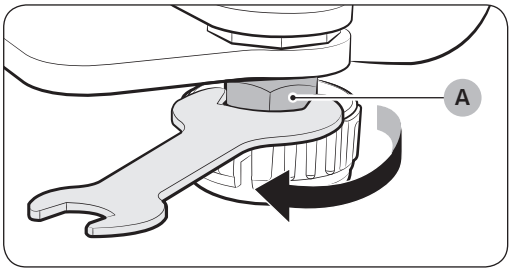

1. Abra a porta que pretende ajustar e desaperte a porca de fixação (A) existente na parte de baixo da porta, rodando-a no sentido dos ponteiros do relógio (↺) com a chave inglesa incluída na embalagem do produto. (Levante primeiro a porta mais baixa das duas).

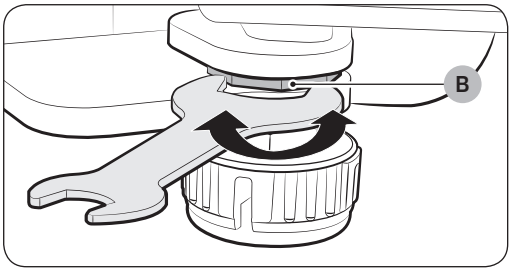

2. Regule a altura da porta rodando a porca de ajuste (B) no sentido contrário ao dos ponteiros do relógio (↻) com uma chave inglesa. (Rode-a no sentido contrário ao dos ponteiros do relógio (↻) para aumentar a altura da porta e no sentido dos ponteiros do relógio (↺) para a diminuir).

- Abra a porta e regule-a a partir do interior.

DA68-03176F (PT)-00.indd 29 2015. 1. 16. 11:24

Preparação

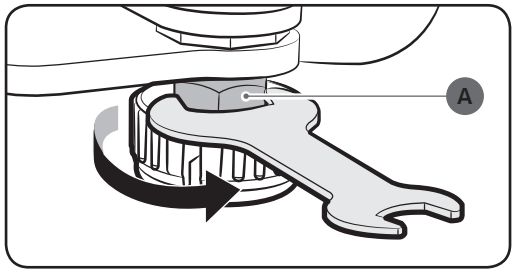

3. Quando as portas estiverem niveladas, rode a porca de fixação (A) no sentido contrário ao dos ponteiros do relógio (↷) para a apertar.

NOTA

Se regular o nivelamento do frigorífico quando este estiver vazio, pode levar ao desnivelamento do mesmo quando colocar produtos no seu interior.
Se tal ocorrer, volte a nivelar o aparelho.

Como ajustar a folga entre a porta do frigorífico e o frigorífico

Se a folga entre a porta do frigorífico e o frigorífico estiver irregular:

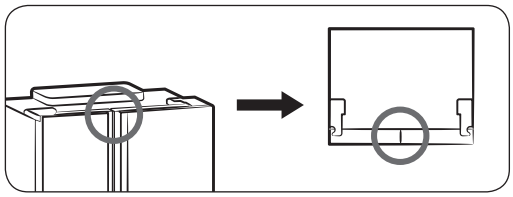

- Utilize os reguladores de folgas existentes na extremidade superior do frigorífico, no interior de cada porta.

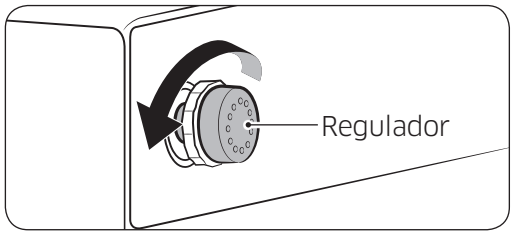

1. Abra a porta na zona em que a folga é menor e, em seguida, rode o regulador no sentido contrário ao dos ponteiros do relógio (↷) até a folga estar nivelada.

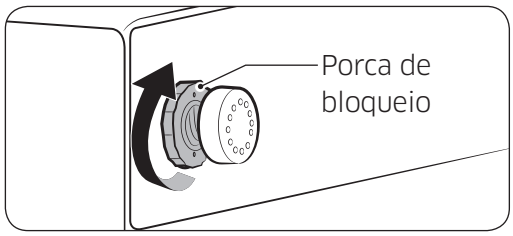

2. Quando tiver ajustado a folga entre a porta e o frigorífico, rode a porca do regulador no sentido dos ponteiros do relógio (↶) para bloquear o regulador.

DA68-03176F (PT)-00.indd 30 2015. 1. 16. 11:24

Verificar o tubo do dispensador de água (opcional)

O dispensador de água é apenas uma das funcionalidades úteis do seu novo frigorífico Samsung. Para ajudar a promover um estilo de vida mais saudável, o filtro de água Samsung elimina as partículas indesejadas da água. Contudo, este filtro não esteriliza nem destrói micro-organismos Para tal, terá de adquirir um sistema de purificação de água. Para que o módulo de produção de gelo funcione correctamente, é necessária uma pressão de água de 138 ~862 kPa. Em condições normais, um copo de papel de 170 cc demora 10 segundos a ficar cheio. Se o frigorífico estiver instalado num local com baixa pressão de água (inferior a 138 kPa), pode montar uma bomba de arranque para compensar a pressão baixa. Certifique-se de que o depósito de armazenamento de água existente no interior do frigorífico foi abastecido correctamente. Para tal, empurre a patilha do dispensador de água até a água começar a correr pela saída de água.
Ao utilizar o dispensador de água, este pode fazer algum ruído.

NOTA

Os conjuntos de instalação do tubo de água estão incluídos. Pode encontrá-lo numa das gavetas do congelador.

Utilizar o módulo de produção de gelo

Para retirar o depósito de gelo

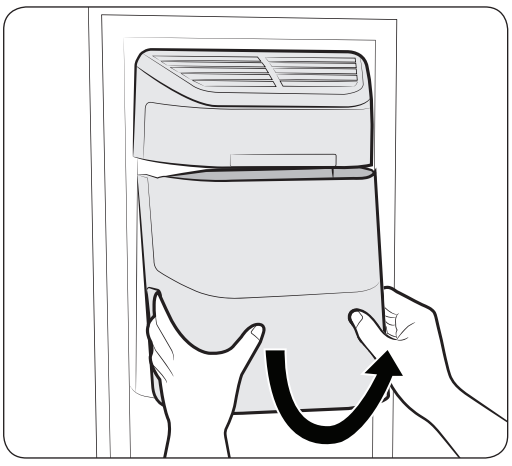

Figura 1

- Segure o depósito conforme apresentado na figura 1.
- Puxe ligeiramente a parte inferior para cima.
- Retire o depósito de gelo lentamente

DA68-03176F (PT)-00.indd 31 2015. 1. 16. 11:24

Preparação

Para reencaixar o depósito de gelo

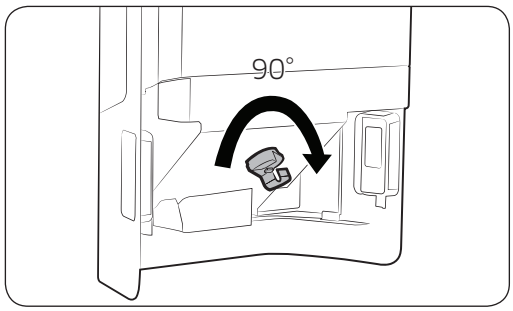

Figura 2

- Para o instalar pode repetir o processo de desmontagem pela ordem inversa.
- Empurre o depósito com firmeza até ouvir um estalido.
- Se o depósito não couber no local, rode o dispositivo da pega para trás a 90 graus e volte a instalá-lo conforme apresentado na figura 2.

Funcionamento normal

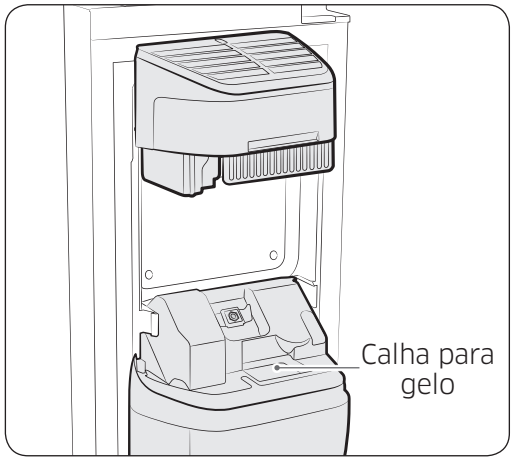

- Quaisquer sons relacionados com a queda de gelo no depósito do módulo de produção de gelo fazem parte do funcionamento normal.
- A não distribuição de gelo durante longos períodos de tempo pode causar a acumulação de gelo no respectivo depósito. Remova o gelo remanescente e esvazie o depósito.
- Se o gelo não sair, verifique se há gelo preso na calha e retire-o.
- Os primeiros cubos de gelo podem ser pequenos porque entrou ar no tubo depois da ligação. O ar existente na tubagem será expelido durante o funcionamento normal do sistema.

DA68-03176F (PT)-00.indd 32 2015. 1. 16. 11:24

⚠ **ATENÇÃO**

- Se a mensagem ICE OFF (Módulo de produção de gelo desligado) piscar no visor, volte a colocar o depósito e/ou certifique-se de que este está bem encaixado.
- Se a porta estiver aberta, o dispensador de gelo e o de água não funcionam.
- Se fechar a porta com demasiada força, pode fazer com que a água verta para o módulo de produção de gelo.
- Para não deixar cair o depósito de gelo, desencaixe-o com as duas mãos.
- Para evitar ferimentos, apanhe os pedaços de gelo ou limpe a água que tiver caído no chão.
- Não deixe que as crianças se pendurem no dispensador de gelo ou no depósito. Podem magoar-se.
- Não coloque a mão ou qualquer objecto na calha para gelo.
- Pode provocar ferimentos ou danificar os componentes mecânicos.

DA68-03176F (PT)-00.indd 33 2015. 1. 16. 11:24

Preparação

Instalação do tubo do dispensador de água (para modelo externo)

Peças para a instalação do tubo de água

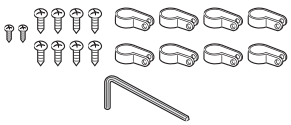

Parafusos e fixador do tubo de água



Conector do tubo

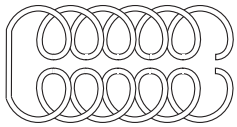

Tubo de água

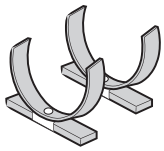

Grampo de bloqueio do purificador



Purificador

Ligação do tubo de abastecimento de água

Ligue o tubo de água com o acoplador e a torneira.

1. Feche a torneira principal.
2. Ligue o acoplador (A) à torneira.

⚠ ATENÇÃO

O tubo de água tem de estar ligado ao tubo de água fria. Se estiver ligado ao tubo de água quente, pode provocar a avaria do sistema de purificação.

INFORMAÇÕES DE GARANTIA

Esta instalação do tubo de água não está coberta pela garantia do fabricante do frigorífico e do módulo de produção de gelo. Siga estas instruções cuidadosamente para minimizar o risco de danos materiais dispendiosos provocados pela água.

NOTA

Se o acoplador não couber na torneira actual, dirija-se ao revendedor de serviço autorizado mais próximo e adquira os acessórios para acoplador correctos.

DA68-03176F (PT)-00.indd 34 2015. 1. 16. 11:24

escolha o local onde o purificador deve ser instalado. (Modelo com purificador)

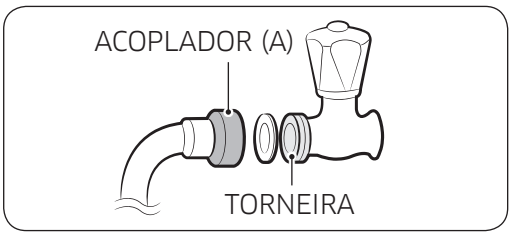

- Se desejar voltar a montar os lados de entrada e saída de água do purificador durante a instalação do purificador, consulte a ilustração de referência.

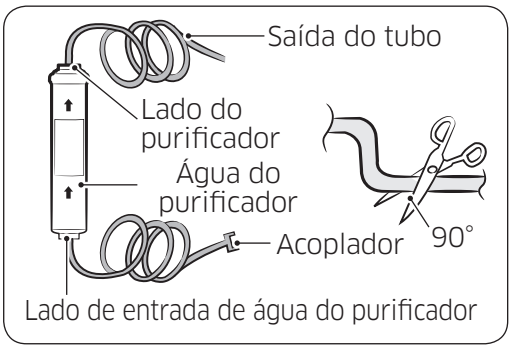

- Corte o tubo de água preso ao purificador no tamanho apropriado depois de medir a distância entre o purificador e a torneira de água fria.

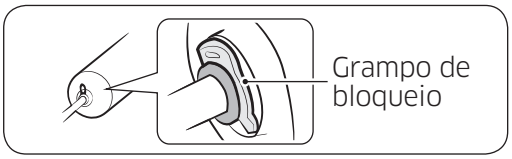

⚠ ATENÇÃO

Insira o grampo de bloqueio depois de o tubo ter sido colocado

Remova eventuais resíduos que se encontrem dentro do purificador (modelo com purificador)

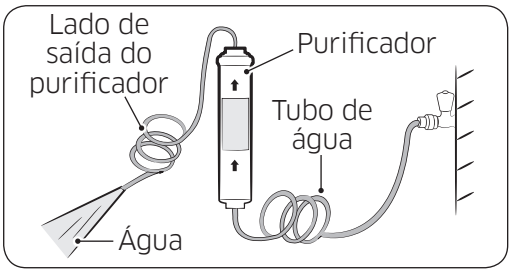

- Abra a torneira principal para verificar se a água está a correr através do tubo de água no lado de entrada de água do purificador.
- Se não sair água pelo tubo, verifique se a torneira está aberta.
- Deixe a torneira aberta até que saia água limpa e que tenha sido removido qualquer resíduo criado durante o fabrico.

NOTA

A cor escura inicial da água e do gelo é normal.

DA68-03176F (PT)-00.indd 35 2015. 1. 16. 11:24

Preparação

Prenda o grampo de bloqueio do purificador

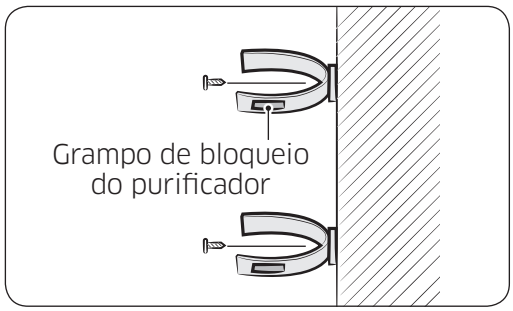

- Segure o grampo de bloqueio do purificador na posição adequada (por baixo do lavatório, por exemplo) e prenda-o bem no local onde pretende aparafusar.

⚠ ATENÇÃO

Não prenda o purificador no frigorífico ou na parte de trás do mesmo, tal poderá provocar danos materiais.

Segure o purificador na posição.

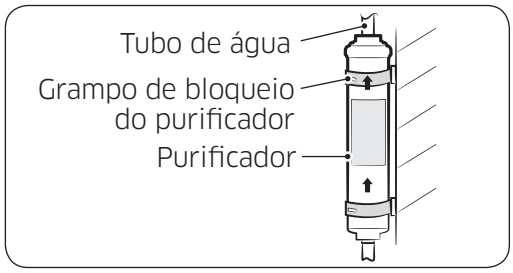

- Prenda o purificador na posição, conforme apresentado na figura da direita.

Ligue o tubo de água ao frigorífico.

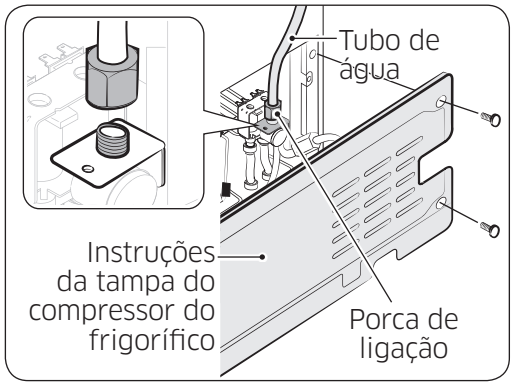

- Retire a tampa do compressor do frigorífico.
- Ligue o tubo de água à válvula, conforme apresentado na figura.
- Assim que esteja ligado, verifique se há alguma fuga.
- Caso haja alguma fuga, repita a ligação.
- Volte a prender a tampa do compressor do frigorífico.

DA68-03176F (PT)-00.indd 36 2015. 1. 16. 11:24

Prenda o tubo de água.

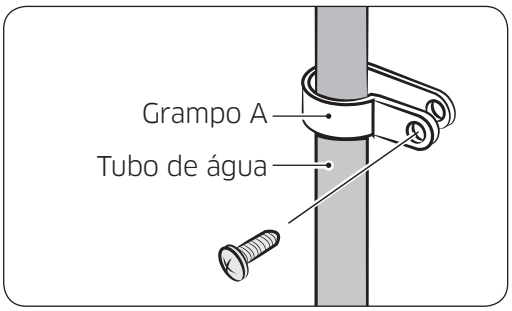

- Prenda o tubo de água à parede (parte de trás do frigorífico) usando um grampo (A).
- Quando o tubo de água estiver preso, certifique-se de que o tubo de água não se encontra demasiado dobrado, entalado ou esmagado.

Remover quaisquer resíduos do interior do tubo de abastecimento de água após instalar o filtro.

1. Ligue o sistema principal de abastecimento de água e desligue a válvula do tubo de abastecimento de água.
2. Corra água pelo dispensador até que a água fique transparente (aproximadamente 3 litros). Desta forma, limpará o sistema de abastecimento de água e removerá ar das condutas.
3. Em alguns locais, poderá ser necessária uma lavagem adicional.
4. Abra a porta do frigorífico e certifique-se de que não há fugas de água provenientes do filtro.

NOTA

Após a instalação de um novo filtro de água, pode verificar-se um ligeiro esguicho de água proveniente do dispensador. Tal deve-se à entrada de ar no tubo. Não deverá constituir qualquer problema durante a utilização.

DA68-03176F (PT)-00.indd 37 2015. 1. 16. 11:24

Funcionamento

Definições iniciais

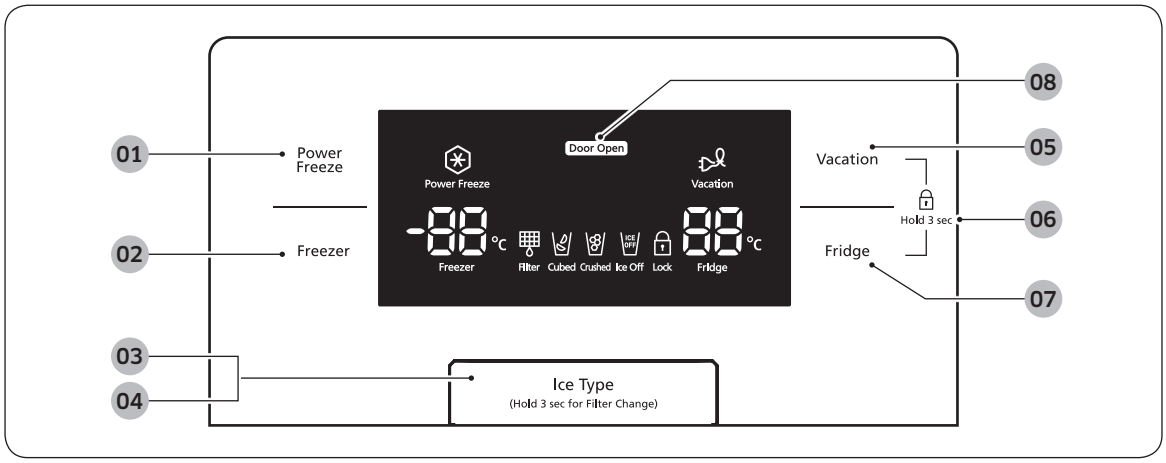

01 Botão Power Freeze (Aumentar potência de congelação)	Acelera o tempo necessário para congelar produtos no congelador. Tal pode ser útil se pretender congelar rapidamente produtos que se estraguem com facilidade ou se a temperatura no congelador aumentar drasticamente (Por exemplo, se tiver deixado a porta aberta).
02 Botão Freezer (Congelador)	Pressione o botão **Freezer (Congelador)** para definir o congelador para a temperatura pretendida. Pode definir a temperatura entre -15 ºC e -23 ºC.
03 Botão Ice Type (Tipo de gelo)	Use este botão para escolher Cubed Ice (Cubos de gelo) ou Crushed Ice (Gelo picado) ou para desligar a funcionalidade de gelo.
04 Botão Filter Change (Mudança de filtro)	Ao mudar o filtro, carregue neste botão durante 3 segundos para repor a programação do filtro.
05 Botão Vacation (Férias)	Se for de férias ou em viagem de negócios ou não quiser utilizar o frigorífico, carregue no botão Vacation (Férias). Se seleccionar o botão Vacation (Férias) para desligar o compartimento do frigorífico, acende-se o LED de Vacation (Férias). ⚠ **ATENÇÃO** Recomenda-se vivamente a remoção dos alimentos do compartimento de alimentos frescos, não devendo deixar a porta aberta se seleccionar a função Vacation (Férias).

DA68-03176F (PT)-00.indd 38 2015. 1. 16. 11:24

06 Função Child Lock (Protecção para crianças)	Ao carregar no botão Vacation (Férias) e no botão Fridge (Frigorífico) em simultâneo durante 3 segundos, todos os botões ficarão bloqueados. A patilha do dispensador de água e a patilha de gelo não funcionam em simultâneo. Para cancelar esta função, carregue nesses dois botões durante 3 segundos.
07 Botão Fridge (Frigorífico)	Carregue no botão **Fridge (Frigorífico)** para definir a temperatura pretendida para o frigorífico. Pode definir a temperatura entre 1 °C e 7 °C.
08 Função door open (Porta aberta)	Se a porta do frigorífico ou congelador estiver aberta, o ícone **"Door Open" (Porta aberta)** acende-se. Se o alarme da porta for accionado devido à porta do frigorífico ou do congelador estar aberta, o ícone **Door Open (Porta aberta)** pisca.
Modo Cooling OFF (Arrefecimento desligado)	O modo Cooling OFF (Arrefecimento desligado) (também denominado modo Shop (Loja)) é concebido para ser usado por vendedores quando expõem frigoríficos na loja. No modo Cooling OFF (Arrefecimento desligado) o motor da ventoinha do frigorífico e as luzes funcionam normalmente, no entanto, os compressores não funcionam e o frigorífico e o congelador não arrefecem. Para iniciar o modo Cooling OFF (Arrefecimento desligado), toque sem soltar o botão Power Freeze (Aumentar potência de congelação), o botão Freezer (Congelador) e o botão Vacation (Férias) durante 5 segundos durante o funcionamento normal. O frigorífico emite um sinal sonoro e o visor da temperatura pisca e desliga-se. Para cancelar o modo Cooling OFF (Arrefecimento desligado), toque sem soltar o botão Power Freeze (Aumentar potência de congelação), o botão Freezer (Congelador) e o botão Vacation (Férias) novamente durante 5 segundos.

NOTA

Quando usa o Power Freeze (Aumentar potência de congelação), o consumo de energia do frigorífico aumenta. Não se esqueça de a desactivar quando já não precisar e de repor a definição de temperatura original do congelador.
Se precisar de congelar uma grande quantidade de alimentos, active a função Power Freeze (Aumentar potência de congelação) com uma antecedência mínima de 20 horas.

DA68-03176F (PT)-00.indd 39 2015. 1. 16. 11:24

Funcionamento

Função Display Off (Visor desligado)

Para poupar energia, o visor desliga-se automaticamente nas seguintes condições: Se não carregar em qualquer botão, se não houver portas abertas ou se não tiver empurrado a patilha de um dos dispensadores. Contudo, o ícone indicador de férias ou de gelo em cubos, picado ou desligado manter-se-á aceso.
Se carregar num botão, se abrir uma porta ou se empurrar a patilha de um dos dispensadores, o visor volta a ligar-se.
À excepção do botão Ice Type (Tipo de gelo), todos os botões de funções ficarão operacionais depois de afastar o dedo do botão em que estiver a carregar.

Controlo da temperatura

Controlar a temperatura do congelador

A temperatura do congelador pode ser regulada entre -15 ˚C e -23 ºC de acordo com as suas necessidades. Carregue no botão Fridge (Frigorífico) repetidamente até a temperatura pretendida aparecer no respectivo visor. Lembre-se que alimentos como os gelados podem derreter a uma temperatura de -16 ºC.
Consequentemente, o visor da temperatura passa de -15 ˚C para -23 ºC. Quando o visor atingir -23 ºC, começará novamente em -15 ºC.
Cinco segundos depois da nova temperatura estar definida, o visor mostrará novamente a temperatura actual do congelador. Contudo, este número mudará quando o congelador se ajustar à nova temperatura.

NOTA

A gaveta de baixo do frigorífico é uma secção de duas estrelas. Os compartimentos inferior e do meio da porta do congelador são secções de duas estrelas. Assim, a temperatura das secções de duas estrelas é ligeiramente mais elevada do que outros compartimentos do congelador.

Controlar a temperatura do frigorífico

A temperatura do frigorífico pode ser regulada entre 7 ºC e 1 ºC de acordo com as suas necessidades. Carregue no botão Fridge (Frigorífico) repetidamente até a temperatura pretendida aparecer no respectivo visor. O processo de controlo de temperatura do frigorífico é igual ao do congelador. Carregue no botão Fridge (Frigorífico) para definir a temperatura pretendida. Após alguns segundos, o frigorífico começa a regular a temperatura até atingir o valor definido.
Este ajuste será visível no visor digital.

NOTA

A temperatura do congelador ou do frigorífico pode subir se abrir as portas com demasiada frequência ou se for colocada em qualquer dos lados uma grande quantidade de alimentos mornos ou quentes. Isto poderá fazer com que o visor digital comece a piscar. Assim que o congelador e o frigorífico voltarem à temperatura normal definida, o visor deixa de piscar. Se o visor continuar a piscar, pode ser necessário “reinicializar” o frigorífico. Experimente desligar o aparelho, aguarde cerca de 10 minutos e depois volte a ligá-lo à tomada.

DA68-03176F (PT)-00.indd 40 2015. 1. 16. 11:24

Utilizar o dispensador de água fria e gelo

Carregue no botão Ice Type (Tipo de gelo) para seleccionar o tipo de gelo pretendido

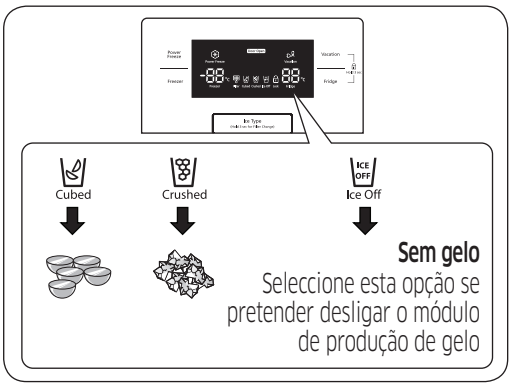

NOTA

O gelo é feito em cubos. Quando seleccionar **Crushed (Picado)** o módulo de produção de gelo pica os cubos de gelo transformando-os em gelo picado.

Distribuição de gelo

Coloque o seu copo por baixo da saída de gelo e empurre-o suavemente contra a patilha do dispensador de gelo. Certifique-se de que o copo fica alinhado com o dispensador para evitar verter gelo para fora.

Utilizar o dispensador de água

Coloque um copo debaixo da saída de água e empurre o copo com cuidado contra a patilha do dispensador de água. Certifique-se de que o copo fica alinhado com o dispensador para evitar que a água salpique.

⚠ AVISO

- Não insira os dedos, as mãos ou quaisquer objectos desadequados na calha para gelo ou no depósito do módulo de produção de gelo.
- Tal pode provocar ferimentos ou danos materiais.
- Nunca coloque os dedos nem quaisquer outros objectos na abertura do dispensador.
- Pode provocar ferimentos.
- Utilize apenas o módulo de produção de gelo fornecido com o frigorífico.
- O sistema de abastecimento de água deste frigorífico deve ser instalado/ligado apenas por um técnico qualificado e ligado apenas a uma fonte de água potável.
- Para que o módulo de produção de gelo funcione correctamente, é necessária uma pressão de água de 138 ~ 862 kPa.

⚠ ATENÇÃO

- Se fizer férias ou viagens de negócios prolongadas e não for utilizar os dispensadores de água ou gelo, feche a válvula de água.
- Caso contrário, pode ocorrer uma fuga de água.
- Limpe o excesso de humidade do interior e deixe as portas abertas.
- Caso contrário, pode dar-se o aparecimento de odores e bolor.

DA68-03176F (PT)-00.indd 41 2015. 1. 16. 11:24

Funcionamento

Componentes e funcionalidades



01 Depósito do módulo de produção de gelo	Concebido para guardar facilmente grandes quantidades de gelo. ⚠ **AVISO** Não insira os dedos, as mãos ou quaisquer objectos na calha para gelo ou no depósito do módulo de produção de gelo. Tal pode provocar ferimentos ou danos materiais.
02 Compartimentos multifunções do congelador	Compartimentos do congelador de grandes dimensões, ideais para um armazenamento mais eficiente dos alimentos. Não utilize estes compartimentos para gelado ou alimentos que pretende guardar durante muito tempo.
03 Prateleiras do congelador	Utilizadas para guardar carne, peixe, salgados congelados, gelado e outros tipos de alimentos congelados.

DA68-03176F (PT)-00.indd 42 2015. 1. 16. 11:24

04 Gavetas	Indicada para armazenar carnes e alimentos secos. Os alimentos armazenados devem ser colocados em recipientes adequados ou bem embrulhados com papel de alumínio ou outro material de embrulho.
05 Prateleiras do frigorífico	Utilize para guardar vários tipos de alimentos que necessitem de ser refrigerados.
06 Compartimentos da porta	Concebidos para guardar produtos de grandes dimensões como pacotes de leite, garrafas e recipientes.
07 Gaveta para frutas e vegetais	Preserva a frescura das frutas e dos vegetais armazenados. Foi especialmente concebida para controlar o nível de humidade dentro da gaveta.

DA68-03176F (PT)-00.indd 43 2015. 1. 16. 11:24

Funcionamento

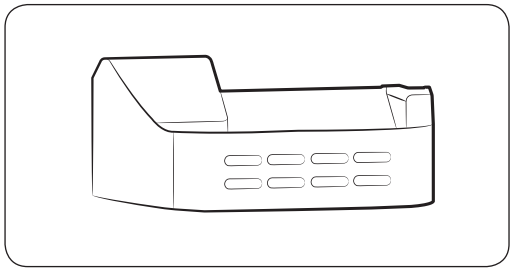

GUARD FRE-UPP (opcional)

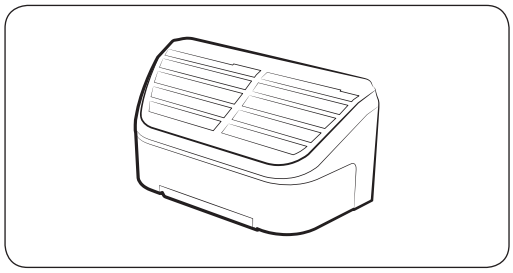

TAMPA DO MÓDULO DE PRODUÇÃO DE GELO

NOTA

Para obter mais espaço, pode armazenar os alimentos no Guard FRE-UPP (compartimento superior do congelador), instalado em vez do depósito de gelo, e retirar a tampa do módulo de produção de gelo

Se retirar o depósito de gelo, a mensagem ICE OFF (Módulo de produção de gelo desligado) começa a piscar no visor.

Além disso, pode remover a gaveta superior do congelador uma vez que não afecta as características térmicas ou mecânicas.

O volume de armazenamento declarado do congelador é calculado com o Guard FRE-UPP instalado e sem a tampa do módulo de produção de gelo e a gaveta superior.

Remoção dos acessórios do congelador

Limpar e reorganizar o interior do congelador é simples.

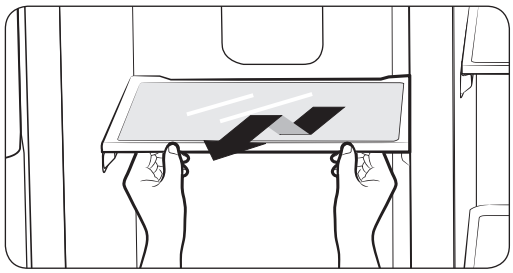

1. Remova a prateleira de vidro puxando-a para fora até onde for possível. Depois, levante-a com cuidado e retire-a.

DA68-03176F (PT)-00.indd 44 2015. 1. 16. 11:24

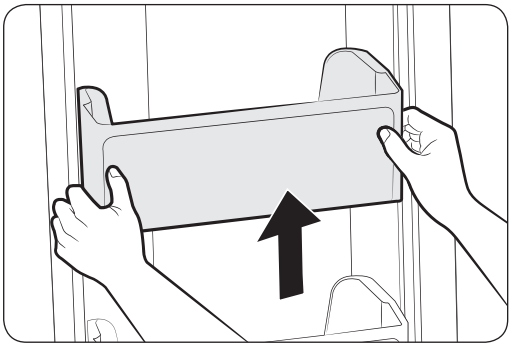

2. Remova o compartimento da porta segurando-o com ambas as mãos e levantando-o cuidadosamente.

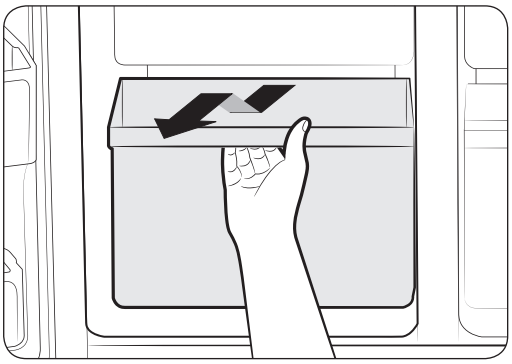

3. Remova a gaveta de plástico puxando-a para fora e levantando-a ligeiramente.

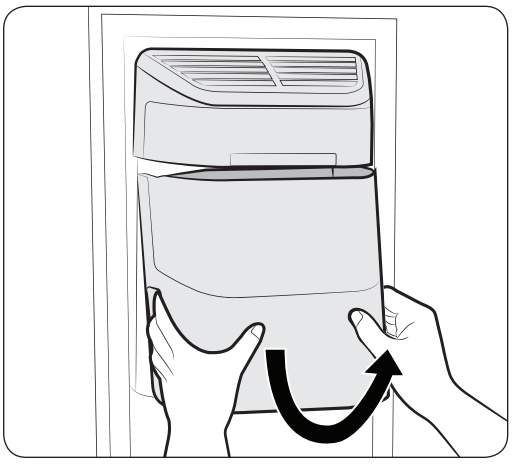

4. Depósito de gelo (congelador)
Remova o depósito do módulo de produção de gelo, levantando-o e puxando-o lentamente para fora.

- Segure o depósito conforme apresentado na figura.
- Levante ligeiramente a parte inferior.
- Retire o depósito de gelo lentamente.

NOTA

Não exerça força excessiva ao remover a tampa.
Caso contrário, pode danificar a tampa ou provocar ferimentos.

DA68-03176F (PT)-00.indd 45 2015. 1. 16. 11:24

Funcionamento

Remoção dos acessórios do frigorífico

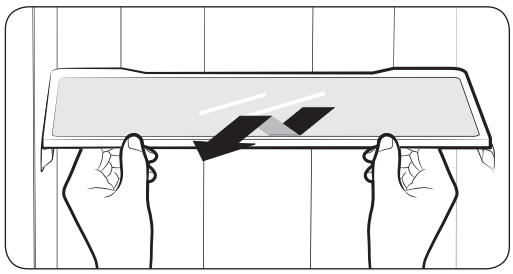

1. Remova a prateleira de vidro à prova de salpicos puxando-a para fora até onde for possível. Depois, levante-a e retire-a com cuidado.

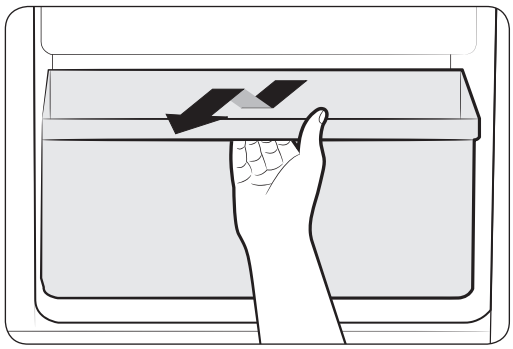

2. Retire a gaveta para vegetais e frutas pressionando as reentrâncias que se encontram no interior dos lados esquerdo e direito da tampa da caixa de vegetais/caixa hermética e retire-a puxando para a frente.
Segurando a gaveta com uma mão, levante-a ligeiramente ao mesmo tempo que a puxa para a frente, e retire-a do frigorífico.

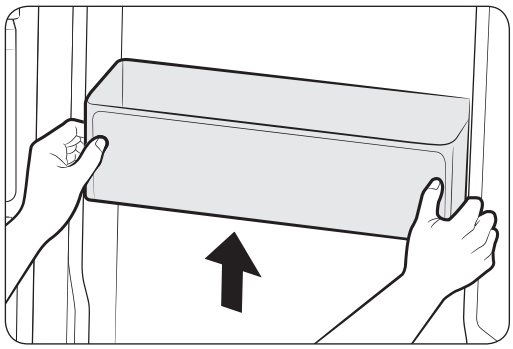

3. Remova o compartimento de água da porta segurando-o com ambas as mãos e levantando-o cuidadosamente.

NOTA

Antes de retirar qualquer acessório, certifique-se de não existem alimentos no mesmo.
Sempre que possível, retire todos os alimentos para reduzir o risco de acidentes.

DA68-03176F (PT)-00.indd 46 2015. 1. 16. 11:24

Limpar o frigorífico

⚠ AVISO

Não utilize benzeno, diluente nem Clorox™ para a limpeza. Estes produtos podem danificar a superfície do aparelho e provocar um risco de incêndio.

⚠ ATENÇÃO

Não pulverize o frigorífico com água quando o mesmo estiver ligado à tomada, pois pode provocar um choque eléctrico.
Não limpe o frigorífico com benzeno, diluente ou detergente para automóveis devido ao risco de incêndio.

Substituir a luz interior

NOTA

No caso de uma lâmpada LED, contacte o técnico de assistência para a substituir.

Mudar o filtro de água

⚠ AVISO

Para reduzir o risco de danos materiais provocados por água, NÃO utilize filtros de água de marcas brancas num frigorífico SAMSUNG. UTILIZE APENAS FILTROS DE ÁGUA DA MARCA SAMSUNG A SAMSUNG não é juridicamente responsável por quaisquer danos, incluindo, sem carácter limitativo, danos materiais decorrentes de fugas de água provocadas pela utilização de filtros de água de marcas brancas.
Os frigoríficos SAMSUNG foram concebidos para funcionar APENAS COM filtros de água SAMSUNG.

O indicador luminoso de vida útil do filtro de água avisa o utilizador quando se aproximar a altura ideal para mudar o filtro.
Quando o indicador luminoso de vida útil do filtro de água ficar vermelho é altura de mudar o filtro.
Para permitir que o utilizador tenha tempo de adquirir um novo filtro, o indicador luminoso acende-se pouco antes de o filtro actual atingir a capacidade máxima.
Se mudar o filtro na altura adequada, a água fornecida pelo frigorífico será mais fresca e limpa.

DA68-03176F (PT)-00.indd 47 2015. 1. 16. 11:24

Funcionamento

NOTA

Para o modelo externo

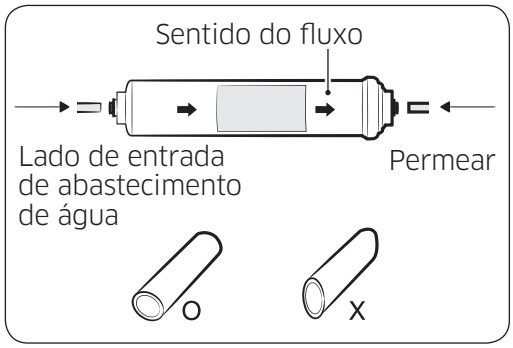

1. Desligue o abastecimento de água.
2. Tenha em atenção a direcção do fluxo no filtro.
3. Insira o tubo de abastecimento de água no lado de entrada do filtro até o tubo parar.

NOTA

Também deve certificar-se de que o corte é quadrado e não tem qualquer tipo de ângulo, uma vez que este poderá provocar uma fuga.

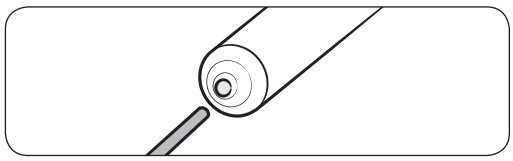

4. Depois de inserir o tubo, coloque também o grampo com firmeza. O grampo fixa o tubo.

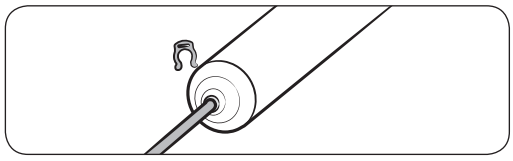

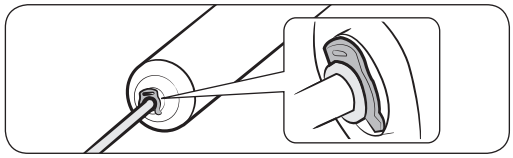

5. Ligue a água e verifique se não há fugas. Se houver fugas repita os passos 1,2,3,4 Se a fuga persistir, interrompa a utilização e contacte o seu vendedor assistente.
6. Assim que tenha concluído este processo, segure no botão Ice Type (Tipo de gelo) durante 3 segundos para repor a programação do filtro.

DA68-03176F (PT)-00.indd 48 2015. 1. 16. 11:24

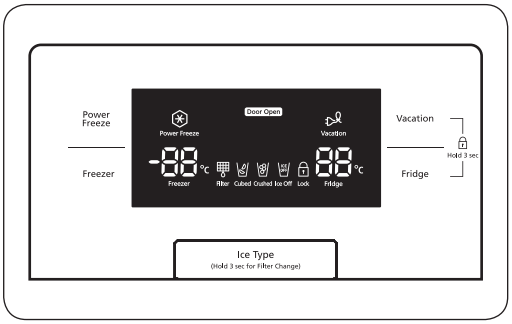

7. Finalmente, dispende 1 litro de água através do dispensador de água e deite fora. Certifique-se de que a água volta a fluir bem antes de beber.

NOTA

Após a instalação de um novo filtro de água, pode verificar-se um ligeiro esguicho de água proveniente do dispensador. Tal deve-se à entrada de ar no tubo. Não deverá constituir qualquer problema durante a utilização.

Encomendar filtros de substituição

Para encomendar filtros de água adicionais, contacte um revendedor Samsung autorizado.

- Filtro externo- HAFEX/EXP

DA68-03176F (PT)-00.indd 49 2015. 1. 16. 11:24

Resolução de problemas

Problema	Acção
O frigorífico não funciona ou não refrigera o suficiente.	• Verifique se a ficha está correctamente ligada. • O controlo de temperatura no visor está definido para a temperatura correcta? Experimente definir a temperatura para um valor inferior. • O frigorífico está exposto à luz solar directa ou está situado demasiado perto de uma fonte de calor? Caso esteja, pode não conseguir efectuar a refrigeração suficiente. Instale-o num local que não esteja exposto à luz solar directa nem perto de uma fonte de calor. • A parte posterior do frigorífico está demasiado próxima da parede, impedindo uma ventilação adequada? Caso esteja, pode não conseguir efectuar a refrigeração suficiente. Mantenha-o a uma distância adequada da parede. • O aparelho contém tantos alimentos que estão a bloquear a abertura de ventilação? Para manter o frigorífico a uma temperatura adequada, não o encha demasiado com alimentos.
Os alimentos no frigorífico estão congelados.	• O controlo de temperatura no visor está definido para a temperatura correcta? Experimente definir a temperatura para um valor superior. • A temperatura na divisão é demasiado baixa? • Colocou alimentos com alto teor de água na parte mais fria do frigorífico? Experimente mover esses alimentos para a parte central do frigorífico em vez de os manter na gaveta CoolSelect Zone™.
Ouve ruídos ou sons estranhos.	• Verifique se o frigorífico está nivelado e estável. • A parte de trás do frigorífico está demasiado perto da parede, impossibilitando a circulação do ar? • Deixou cair alguma coisa para baixo ou para trás do frigorífico? • Ouve um estalido no interior do frigorífico. Trata-se de um ruído normal e ocorre porque vários acessórios se contraem ou expandem de acordo com a temperatura do interior do frigorífico.

DA68-03176F (PT)-00.indd 50 2015. 1. 16. 11:24

Problema	Acção
Os cantos frontais do aparelho estão quentes e ocorre condensação.	• É normal que exista um pouco de calor, dado que os anticondensadores estão instalados nos cantos frontais do frigorífico para evitar a condensação. • A porta do frigorífico está entreaberta? Poderá ocorrer condensação se deixar a porta aberta durante um longo período de tempo.
Não sai gelo.	• Aguardou 12 horas após a instalação do tubo de abastecimento de água e antes de produzir gelo? Poderá demorar mais tempo a fazer gelo se não estiver suficientemente frio, tal como aquando da primeira instalação. • O tubo de água está ligado e a válvula de corte está aberta? • Parou manualmente a função de produção de gelo? Certifique-se de que seleccionou a opção Cubed Ice (Cubos de gelo) ou Crushed Ice (Gelo picado). • Há gelo bloqueado no depósito do módulo de produção de gelo? • A temperatura do congelador é demasiado alta? Experimente baixar a temperatura do congelador.
Ouve-se o som de água a borbulhar no frigorífico.	• Isto é normal. O som da água provém do líquido refrigerante que circula pelo frigorífico.
Há um mau cheiro no interior do frigorífico.	• Existe algum alimento estragado? • Certifique-se de que os alimentos de cheiro forte (por exemplo, peixe) estão embrulhados de modo a estarem hermeticamente fechados. • Limpe o congelador periodicamente e deite fora os alimentos estragados. Antes de limpar o interior do frigorífico, coloque os alimentos noutro sítio e desligue o aparelho. Limpe com um pano da louça seco passadas 2 a 3 horas e faça circular o ar no interior do frigorífico.

DA68-03176F (PT)-00.indd 51 2015. 1. 16. 11:24

Resolução de problemas

Problema	Acção
Dá-se a formação de placas de gelo nas paredes do congelador.	• A abertura de ventilação está bloqueada? Retire todos os obstáculos de modo a que o ar possa circular livremente. • Deixe espaço suficiente entre os alimentos armazenados para uma circulação de ar eficiente. • A gaveta do congelador está bem fechada? Se a gaveta do congelador não estiver totalmente fechada ou se estiver bloqueada, a humidade exterior pode penetrar e causar grande formação de gelo.
O dispensador de água não está a funcionar.	• O tubo de água está ligado e a válvula de corte está aberta? • O tubo de abastecimento de água está deformado ou torcido? Verifique se o tubo não está obstruído. • O depósito de água está congelado porque a temperatura do frigorífico é demasiado baixa? Experimente seleccionar uma definição de temperatura mais elevada no visor principal. • Verifique se o filtro está correctamente instalado. Se não for instalado correctamente, o dispensador de água poderá não funcionar.

DA68-03176F (PT)-00.indd 52 2015. 1. 16. 11:24

Diagrama do circuito eléctrico

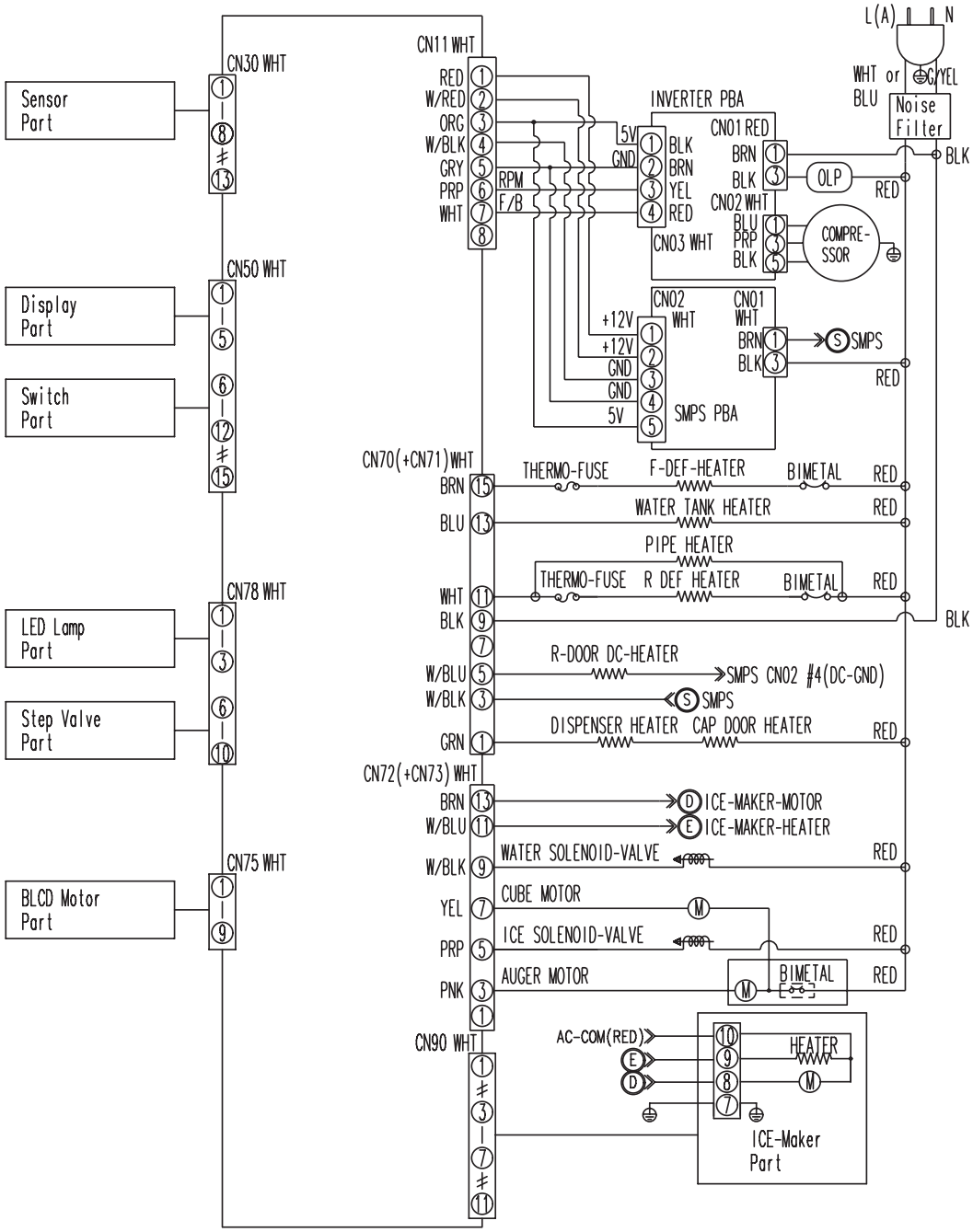

Notas

Limites da temperatura ambiente

Este frigorífico foi concebido para funcionar em temperaturas ambiente determinadas pela respectiva classe de temperatura indicada na placa sinalética.

Classe	Símbolo	Intervalo de temperatura ambiente (°C)	
		IEC 62552 (ISO 15502)	ISO 8561
Temperada alargada	SN	+10 a +32	+10 a +32
Temperada	N	+16 a +32	+16 a +32
Subtropical	ST	+16 a +38	+18 a +38
Tropical	T	+16 a +43	+18 a +43

As temperaturas internas podem ser afectadas por factores, tais como a localização do frigorífico, a temperatura ambiente e a frequência com que abre a porta.
Ajuste a temperatura conforme necessário de modo a compensar estes factores.

Eliminação Correcta Deste Produto
(Resíduos de Equipamentos Eléctricos e Electrónicos)
(Aplicável a países cujos sistemas de recolha sejam separados)

Portugal



Esta marca apresentada no produto, nos acessórios ou na literatura – indica que o produto e os seus acessórios electrónicos (por exemplo, o carregador, o auricular, o cabo USB) não deverão ser eliminados juntamente com os resíduos domésticos no final do seu período de vida útil. Para impedir danos ao ambiente ou à saúde humana causados pela eliminação incontrolada de resíduos, deverá separar estes equipamentos de outros tipos de resíduos e reciclá-los de forma responsável, para promover uma reutilização sustentável dos recursos materiais.
Os utilizadores domésticos deverão contactar o estabelecimento onde adquiriram este produto ou as entidades oficiais locais para obterem informações sobre onde e de que forma podem entregar estes equipamentos para permitir efectuar uma reciclagem segura em termos ambientais.
Os utilizadores profissionais deverão contactar o seu fornecedor e consultar os termos e condições do contrato de compra. Este produto e os seus acessórios electrónicos não deverão ser misturados com outros resíduos comerciais para eliminação.

Contacte a Samsung Internacional
Se tem algumas dúvidas ou comentários sobre os nossos produtos,
por favor contacte a linha de apoio a Clientes Samsung.

SAMSUNG ELECTRONICA PORTUGUESA, Lagoas Park - Edificio 5B - Piso 0,
2740-298 Porto Salvo, Portugal
808 20 7267
www.samsung.com/pt/support







DA68-03176F-00